Bandpassfilter für 146 - 174 MHz

BESCHREIBUNG

- BPF 146 -174 ist ein Miniatur LC Bandpassfilter.
- Der Durchlassbereich umfasst das gesamte 146 - 174 MHz Band.
- Der Bandpass dient der Eingangsselektion, um Empfänger vor Interferenzen durch außerhalb des Bandpassbereichs
- befindliche Sender zu schützen.
- Der BPF 146 - 174 kann direkt zur Eingangsselektion in die PRO-AR4G-N, PRO-ARG8G-N und PRO-AR16G-N Empfängerverteiler eingebaut werden.
- Äußerst kleine Abmessungen, montiert in einem 45 x 50 mm Gehäuse.
- FME-Anschlüsse für einfache und schnelle Anschaltung an die Funkanwendung.
- Auch mit SMA-oder BNC-Stecker-Typen lieferbar.
- BPF 146 - 174 ist zur Vermeidung von Korrosion schwarz vinyllackiert.

SPEZIFIKATIONEN

Elektrisch DE	
Modelll	BPF 146-174
Frequenz	146 - 174 MHz
Max. Eingangsleistung	25 W
Impedanz	50 Ω
Sperrdämpfung	Siehe Kurven
VSWR	< 1.5:1
Bandbreite	28 MHz

Mechanisch DE	
Anschlusstyp	FME(m), SMA(f) oder BNC(f)
Abmessungen	48 x 21 x 50 mm (inkl. anschlüsse)
Gewicht	ca. 0.06 kg

Umwelt	
Betriebstemperaturbereich	-30°C to +60°C

BESTELLUNG

Modell	Produkt Nr
BPF 146-174 FME(m)	200002601
BPF 146-174 SMA(f)	200002649
BPF 146-174 BNC(f)	200002688

Mechanische Abmessungen

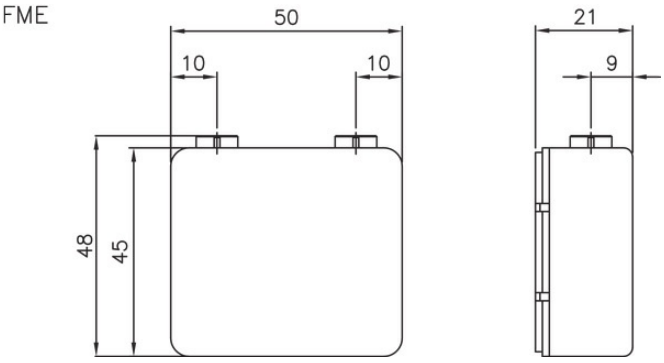

Typische kurvenverlauf - 10 dB

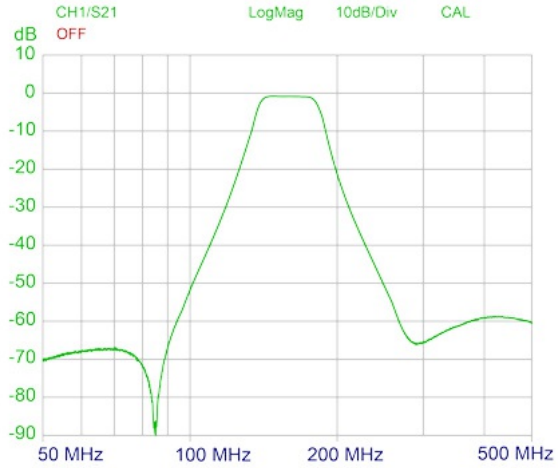

10 dB

Typische kurvenverlauf - 1 dB