PRO-DIPX 225/330-N XS

Diplexer für die Bereiche 0 - 225 MHz und 330 - 1300 MHz

VORLÄUFIGES DATENBLATT

BESCHREIBUNG

- Diplexer zum Koppeln oder Auftrennen der zwei Bereiche 0 - 225 MHz und 330 - 1300 MHz.
- Äusserst breitbandige Bereiche.
- Kann z.B. zum Zusammenschalten von VHF LMR und TETRA/GSM auf eine gemeinsame Multibandantenne verwendet werden.
- Kleine Ausführung im gefrästen Aluminium Gehäuse.
- Außerordentliche hohe mechanische Festigkeit.
- Mit schwarzem Vinyl zur Vermeidung von Korrosion beschichtet.
- Mit Halterungen zur Montage auf ebenen Flächen versehen.
- N-Buchsen für alle Anschlüsse.

BESTELLHINWEISE

TYP	PRODUKT NR.
PRO-DIPX 225/330-N XS	200002166

SPEZIFIKATION

ELEKTRISCH	
MODELL	PRO-DIPX 225/330-N XS
FREQUENZ	Low Anschluss : 0 - 225 MHz High Anschluss : 330 - 1300 MHz
MAX. EINGANGSLEISTUNG	35 W je Anschluss
EINSATZVERLUST	0 - 225 MHz : ≤ 0.7 dB 330 - 1300 MHz: ≤ 0.7 dB
ENTKOPPLUNG	Low zum high Anschluss: > 45 dB
IMPEDANZ	50 Ω an allen Anschluss
SWR	≤ 1.5 an allen Anschlüssen
MECHANISCH	
TEMP. BEREICH	–30° C → +60° C
ANSCHLÜSSE	Low : N-Buchse High : N-Buchse Antenne: N-Buchse
ABMESSUNGEN (L x B x H)	96 (inkl. Anschlüsse) x 80 (inkl. Befestigungslaschen) x 32 mm
GEWICHT	ca. 350 g
MONTAGE	ø4.3 mm (4 Bohrungen)

TYPISCHER KURVENVERLAUF

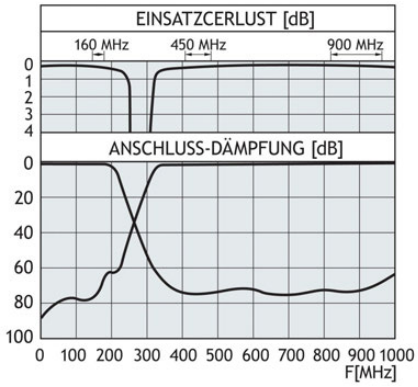

MONTAGEHINWEISE

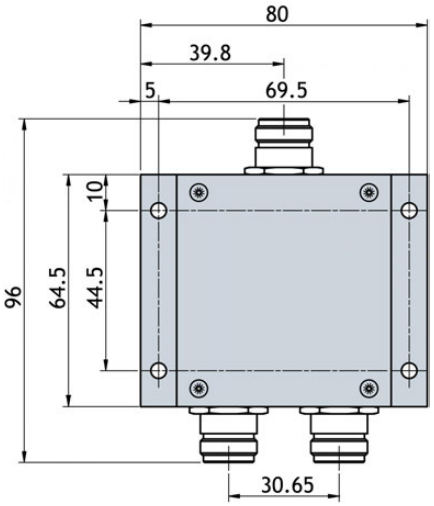

Der PRO-DIPX 225/330-N XS ermöglicht den Betrieb von zwei Sender/Empfängern (je einer pro Frequenzbereich) an einer gemeinsamen Antenne. Siehe untere Skizze. Die Antenne muss eine Doppelfrequenzantenne in Resonanz auf den verwendeten Frequenzen beider Bänder sein.

Die Funkgeräte können ohne gegenseitige Beeinträchtigung unabhängig voneinander verwendet werden. Üblicherweise wird der Diplexer in der Nähe der Funkanlagen montiert, sodass lediglich ein Kabel zur Antenne zu verlegen ist. Der Diplexer ist sowohl für ortsfeste als für mobile Anwendungen geeignet.

Der Diplexer schützt die beiden Empfängereingänge vor Beschädigungen durch den Sender des jeweils entgegen gesetzten Bandes und wirkt als dämpfungsarme Einheit zwischen Funkgeräten sowie Antenne, ohne den jeweils anderen Zweig zu belasten.

Der Diplexer kann mit jeder Kombination von Sender/Empfängern in den Frequenzbereichen von 0 - 225 MHz und 330 - 1300 MHz betrieben werden.

Für ortsfeste sowie für mobile Anwendungen sind Doppelfrequenzantennen erhältlich.

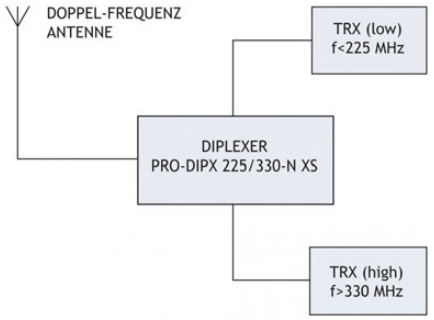

PROCOM A/S behält sich das Recht vor,
Änderungen ohne vorherige Ankündigung vorzunehmen.
07/11/12